# ELASTECH

## UFP160x46-Ø20

EAN 4031582323375

BETTER MOBILITY. BETTER LIFE.

Тяло на колелото от поламид, работна повърхнина от еластична гума, немаркираща, прецизен сачмен лагер

Снимката може да се различава от оригиналния продукт

### Технически данни

| | |
|---|---|
| Диаметър на колело | 160 мм |
| Ширина на гумите | 46 мм |
| Отвор на оста-Ø | 20.1 мм |
| Дължина на втулката | 60 мм |
| Температура | - 20 / + 80 °C |
| Стандарт | EN_12532 |
| Тегло | 0.928 кг |
| Твърдост на работната повърхнина | Твърдост по Шор A 63 |
| Динамична товароносимост | 300 кг |
| Статична товароносимост | 600 кг |

### Размери

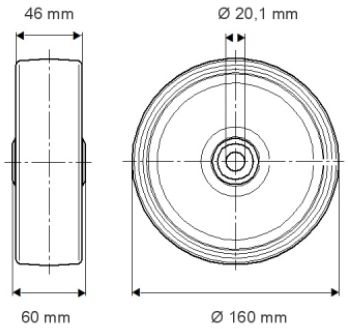


### Бляскави предимства

| | |
|---|---|
| Съпротивление при завъртане | ●●●○○ |
| Шум при движение | ●●●●● |
| Износване | ●●●○○ |
| Защита от ръжда | ●●●○○ |

© Copyright 2024 TENTE International **www.tente.com** 12.10.2024