LINEA

5944UAP150R36-32S27 safety OH155

EAN 4031582412765

Drejeligt hjul med central-, total- og retningsbremse, Gaffel af polyamid, DIN-kugleleje som drejekrans. Drejeligt hjul med automatisk låsesystem, Tap med skiftenokke til profilstang, kort udførelse. Hjulfælg: Polyamid, Hjulbane: Polyuretan, DIN-kugleleje

:
LINEA-sikkerheden med dødmandsbremse er udviklet til udstyr med et lavt tyngdepunkt (f.eks. hospitalssenge). Den får udstyret til at bremse automatisk, så snart kontrolarmen eller håndtaget slippes. Ved brug til udstyr med højere tyngdepunkt kræves en fælles teknisk vurdering i overensstemmelse med lovgivningen om produktansvar.

Illustrationen kan afvige fra originalen

Tekniske data

Hjul-Ø	150 mm
Hjulbredde	15 mm
Hjulbredde	71 mm
Tap-Ø	32 mm
Taplængde	50 mm
Udladning	47.5 mm
Udfaldsdiameter	254 mm
Byggehøjde	155 mm
Temperaturinterval	- 10 / + 40 °C
Standard	similar_EN12531
Vægt	1.115 kg
Udfaldsradius	122.5 mm
Belastning (dynamisk)	150 kg
Belastning (statisk)	450 kg

Egenskaber/fordele

Rullemodstand	●●●●●
Kørselsstøj	●●●○○
Slid	●●●●○
Rustbeskyttelse	●●●●○

Dimensioner

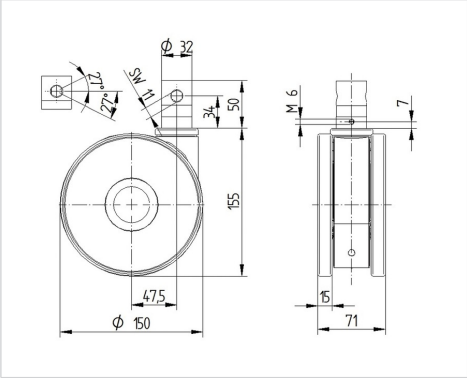
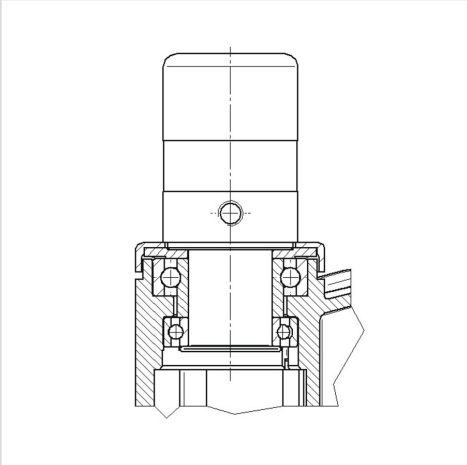
Struktur og montering