ALPHA

3470UFR100P62 blue

EAN 4031582304411

BETTER MOBILITY. BETTER LIFE.

Drejelige hjul, Gaffel fremstillet af presset stål, forzinket, blåpassiveret, drejekrans med dobbelt kuglekrans, hjulaksel med møtrik, Drejekrans med støvtætning, befæstigelsesplade. Hjulfælg: Polyamid, Hjulbane: Elastisk gummi, afsmitningsfri, rulleleje

Illustrationen kan afvige fra originalen

Tekniske data

Hjul-Ø	100 mm
Hjulbredde	34 mm
Hjulbredde	75 mm
Plademål	105 x 80 mm
Hulafstand	80/77 x 60 mm
Pladehul-Ø	9 mm
DOM-Ø	75 mm
Udladning	40 mm
Udfaldsdiameter	180 mm
Byggehøjde	128 mm
Temperaturinterval	- 20 / + 80 °C
Standard	EN_12532
Vægt	0.81 kg
Udfaldsradius	90 mm
Hjulbane hårdhed	Shore A 63
Belastning (dynamisk)	160 kg
Belastning (statisk)	320 kg

Dimensioner

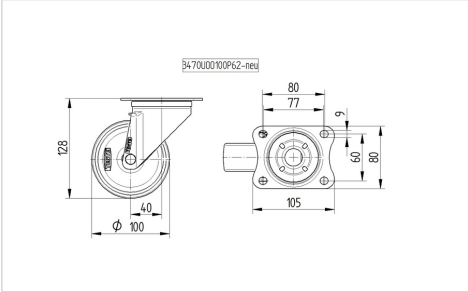

Struktur og montering

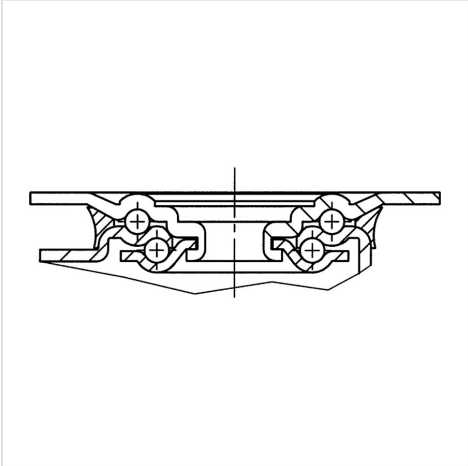

Egenskaber/fordele

Rullemodstand	●●●○○
Kørselsstøj	●●●●●
Slid	●●●○○
Rustbeskyttelse	●●●○○

ALPHA

3470UFR100P62 blue

EAN 4031582304411

BETTER MOBILITY. BETTER LIFE.
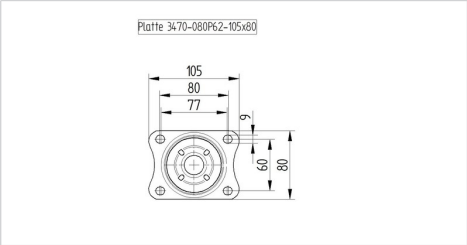
Struktur og montering