STYLEA

5920UOI075L51-10 DOM20

EAN 4031582310962

BETTER MOBILITY. BETTER LIFE.

Lenkrolle, Gehäuse aus Polyamid, mit Schnäpperloch. Radkörper aus Polyamid, Gleitlager

Abbildung kann vom Original abweichen

Technische Daten

Rad-Ø	75 mm
Radbreite	8 mm
Rollenbreite	54 mm
Rückenloch	10 mm
Dom-Ø	20 mm
Ausladung	30 mm
Störkreis-Ø	124 mm
Bauhöhe	77 mm
Temperaturbereich	- 20 / + 60 °C
Norm	EN_12528
Eigengewicht	0.119 kg
Störkreisradius	62 mm
Härte der Lauffläche	Shore D 65
Tragfähigkeit	50 kg
Tragfähigkeit (statisch)	100 kg

Aufbau & Befestigung

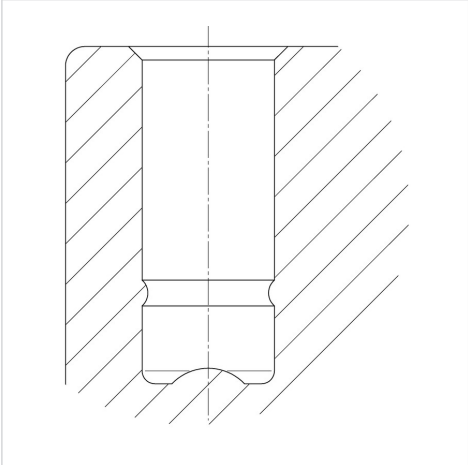

Vorteile im Überblick

Laufverhalten	●●●○○
Fahrgeräusch	●●●○○
Verschleißbeständigkeit	●●●●●
Korrosionsbeständigkeit	●●●●○

© Copyright 2024 TENTE International **www.tente.com** 12.10.2024