LEVINA LIGHT

5220PJP075S70-1/2-13x1

EAN 4031582492552

BETTER MOBILITY. BETTER LIFE.

Rueda giratoria, Soporte de poliamida rellena de vidrio, Espiga roscada con cuello hexagonal . Núcleo de rueda de polipropileno, bandaje de TENTEprene (goma termoplástica), gris, no deja huella, con placas anti-hilos, cojinete de bolas de precisión

La foto puede diferir del producto original

Datos técnicos

Diámetro de la rueda	75 mm
Ancho de la rueda	25 mm
Espiga roscada	1/2-13x1 mm
Desplazamiento	27 mm
Interferencia de giro	129 mm
Altura total	113 mm
Temperatura	- 10 / + 40 °C
Norma	EN_12530
Peso de la rueda	0.218 kg
Dureza del bandaje	Shore A 87
Capacidad de carga	75 kg
Tamaños de rueda adecuados	100 mm

Dimensiones

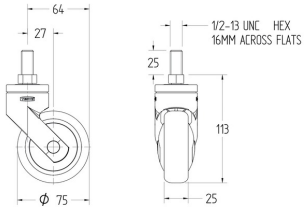

Estructura y montaje

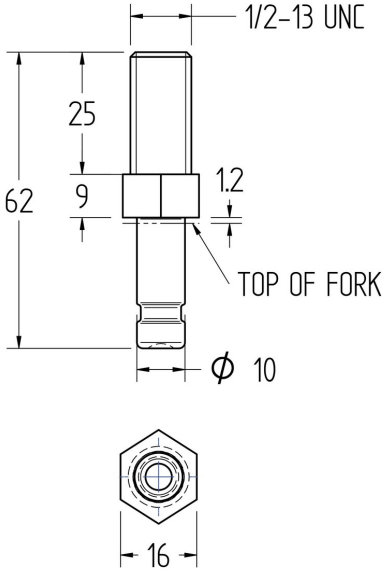

Ventajas en un vistazo

Resistencia a la rodadura	●●●○○
Ruido de movimiento	●●●●○
Desgaste	●●●○○
Protección contra el óxido	●●●●○

© Copyright 2024 TENTE International **www.tente.com** 29/04/2024