LEVINA

5377PJP125P30-11

EAN 4031582368758

BETTER MOBILITY. BETTER LIFE.

Rueda giratoria con freno total, trasero, Soporte y ruedas fabricados con materiales sintéticos de alta calidad, rodamiento giratorio de dos hileras de bolas, agujero pasante. Núcleo de rueda de polipropileno, bandaje de TENTEprene (goma termoplástica), gris, no deja huella, con placas anti-hilos, cojinete de bolas de precisión
Sugerencia: Las ruedas también están disponibles con la palanca de freno gris.

La foto puede diferir del producto original

Datos técnicos

Diámetro de la rueda	125 mm
Ancho de la rueda	32 mm
Ancho de rueda	59 mm
Agujero pasante	11 mm
Diámetro de dome	59 mm
Desplazamiento	38 mm
Interferencia de giro	201 mm
Altura total	161 mm
Temperatura	- 10 / + 40 °C
Norma	EN_12530
Peso de la rueda	0.579 kg
Radio giratorio	100.5 mm
Dureza del bandaje	Shore A 87
Capacidad de carga	100 kg
Capacidad de carga estática	200 kg

Dimensiones

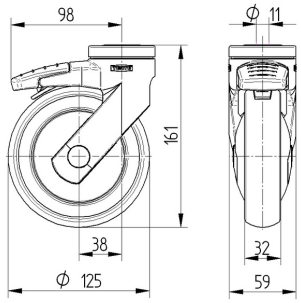

Estructura y montaje

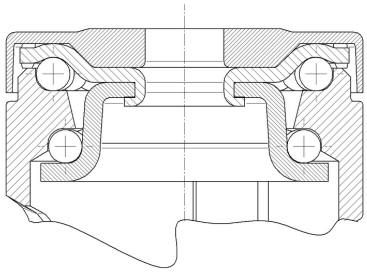

Ventajas en un vistazo

Resistencia a la rodadura	●●●○○
Ruido de movimiento	●●●●○
Desgaste	●●●○○
Protección contra el óxido	●●●●○

© Copyright 2024 TENTE International **www.tente.com** 12/10/2024

LEVINA

5377PJP125P30-11

EAN 4031582368758

BETTER MOBILITY. BETTER LIFE.

Estructura y montaje

Design Award Winner

German Designer Club

universal design award 09