LEVINA LIGHT

5220PJP075S70-1/2-13x1

EAN 4031582492552

BETTER MOBILITY. BETTER LIFE.

Roulette pivotante, Housing made of glass-filled Polyamide, Tige filetée à collet hexagonal. Corps de roue polypropylène, Bandage caoutchouc thermoplastique non tachant, avec pare-fils, roulements à billes de précision

L'image peut différer du produit original

Données techniques

Diamètre de roue	75 mm
Largeur de roue	25 mm
Tige filetée	1/2-13x1 mm
Déport	27 mm
Diamètre d'encombrement	129 mm
Hauteur	113 mm
Résistance à la température	- 10 / + 40 °C
Norme	EN_12530
Poids	0.218 kg
Dureté du bandage	Shore A 87
Capacité de charge dynamique	75 kg
Tailles de roues compatibles	100 mm

Propriétés

Résistance au roulement	●●●○○
Bruit du mouvement	●●●●○
Usure	●●●○○
Résistance à l'oxydation	●●●●○

Dimensions

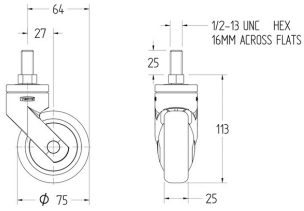

Construction et montage

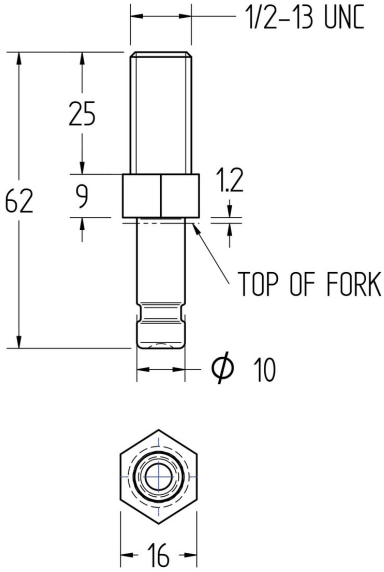

© Copyright 2024 TENTE International **www.tente.com** 28/04/2024