AGILA

2074PJP150R26-28S45

EAN 4031582348422

BETTER MOBILITY. BETTER LIFE.

Roulette pivotante à blocage centralisé total ou directionnel, Chape en acier embouti, Finition zinguée et chromaté, pivot sur double chemin de billes, Axe de roue riveté pour fixer le capot. Habillage polypropylène, RAL 9002 gris-blanc, Tige pour roulette à blocage centralisé. Corps de roue polypropylène, Bandage caoutchouc thermoplastique non tachant, avec pare-fils, roulements à billes de précision

L'image peut différer du produit original

Données techniques

Diamètre de roue	150 mm
Largeur de roue	32 mm
Largeur de la roulette	67 mm
Diamètre de la tige	28 mm
Longueur de la tige	96 mm
Diamètre du dôme	67 mm
Déport	45 mm
Diamètre d'encombrement	240 mm
Hauteur	188 mm
Résistance à la température	- 20 / + 60 °C
Norme	EN_12530
Poids	1.098 kg
Rayon d'encombrement	120 mm
Dureté du bandage	Shore A 87
Capacité de charge dynamique	100 kg
Capacité de charge statique	200 kg

Construction et montage

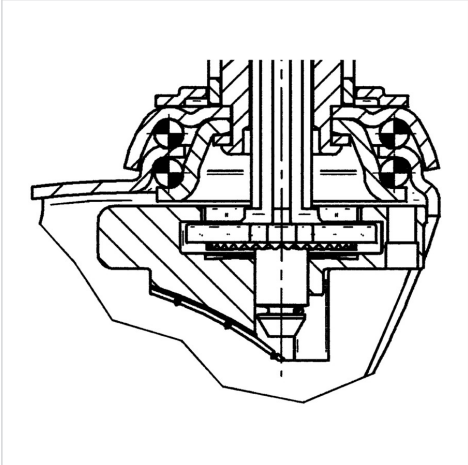

Propriétés

Résistance au roulement	●●●○○
Bruit du mouvement	●●●○○
Usure	●●●○○
Résistance à l'oxydation	●●●○○

© Copyright 2024 TENTE International **www.tente.com** 12/10/2024