SMILES

5520PJI050L51-10 CAT, Yellow

EAN 4031582335606

Roulette pivotante, Chape en polyamide, Fixation avec trou à clipser. Corps de roue polypropylène, Bandage: caoutchouc thermoplastique non tachant, moyeu lisse

L'image peut différer du produit original

Données techniques

Diamètre de roue	50 mm
Largeur de roue	8,5 mm
Largeur de la roulette	54.3 mm
Trou central	10 mm
Diamètre du dôme	23 mm
Déport	20 mm
Diamètre d'encombrement	120 mm
Hauteur	71.5 mm
Résistance à la température	- 10 / + 40 °C
Norme	EN_12528
Poids	0.101 kg
Rayon d'encombrement	60 mm
Dureté du bandage	Shore A 87
Capacité de charge dynamique	40 kg
Capacité de charge statique	80 kg

Propriétés

Résistance au roulement	●●●○○
Bruit du mouvement	●●●○○
Usure	●●●○○
Résistance à l'oxydation	●●●●○

Dimensions

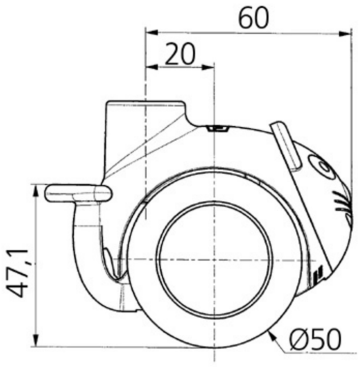

Construction et montage

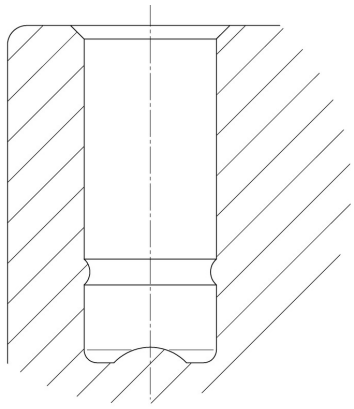

© Copyright 2024 TENTE International **www.tente.com** 28/04/2024

SMILES

5520PJI050L51-10 CAT, Yellow

EAN 4031582335606

BETTER MOBILITY. BETTER LIFE.

Construction et montage

reddot design award winner