ALPHA

3470UFR100P62 blue

EAN 4031582304411

BETTER MOBILITY. BETTER LIFE.

Roulette pivotante, Chape en acier embouti, Finition zinguée, Pivot sur double chemin de billes, Axe de roue boulonné, Joint de protection du pivot, Fixation à platine. Corps de roue polyamide, Bandage caoutchouc élastique non tachant, roulements rouleaux

L'image peut différer du produit original

Données techniques

Diamètre de roue	100 mm
Largeur de roue	34 mm
Largeur de la roulette	75 mm
Dimension de platine	105 x 80 mm
Distance entre axe	80/77 x 60 mm
Diamètre des trous	9 mm
Diamètre du dôme	75 mm
Déport	40 mm
Diamètre d'encombrement	180 mm
Hauteur	128 mm
Résistance à la température	- 20 / + 80 °C
Norme	EN_12532
Poids	0.81 kg
Rayon d'encombrement	90 mm
Dureté du bandage	Shore A 63
Capacité de charge dynamique	160 kg
Capacité de charge statique	320 kg

Propriétés

Résistance au roulement	●●●○○
Bruit du mouvement	●●●●●
Usure	●●●○○
Résistance à l'oxydation	●●●○○

Dimensions

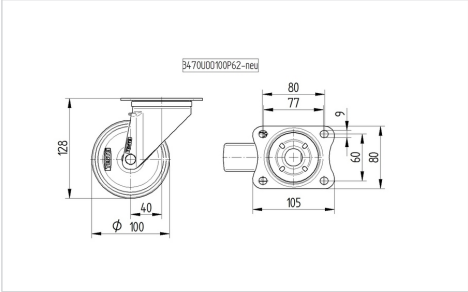

Construction et montage

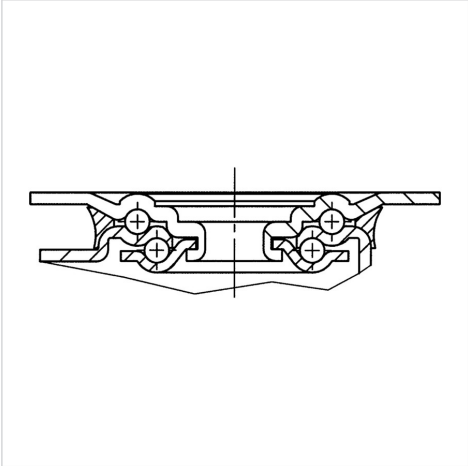

ALPHA

3470UFR100P62 blue

EAN 4031582304411

BETTER MOBILITY. BETTER LIFE.
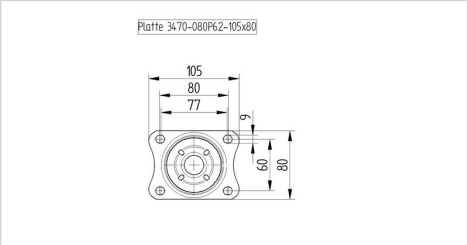
Construction et montage