AGILA

2477PJP100P30-11

EAN 4031582050448

BETTER MOBILITY. BETTER LIFE.

Önbeálló görgő totálfékkel, fékpedál a menetiránnyal ellentétesen, Préselt acéllemez villaszerkezet, cinkkromátozott, dupla golyósoros csapágy a nyakban, csavarozott tengely, csavarfurat. Polipropilén keréktárcsa, szürke, nyommentes TENTEprene (termoplasztikus gumi), szálvédő, precíziós golyóscsapágy , szálvédővel A görgőket szokványos csavarokkal lehet rögzíteni; többféle csavarhossz használható.

A kép eltérhet az eredeti terméktől

Műszaki adatok

Kerékátmérő	100 mm
Kerékszélesség	32 mm
Görgő szélessége	60 mm
Központi furat	11 mm
Nyakátmérő	60 mm
Utánfutás	43.5 mm
Körbeforgás	262 mm
Teljes magasság	135 mm
Hőtartomány	- 20 / + 60 °C
Szabvány	EN_12530
Súly	0.766 kg
Fordulókör sugara	131 mm
Futófelület keménysége	Shore A 87
Terhelhetőség	100 kg
Statikus teherbírás	200 kg

Előnyök egy pillantással

Gördülési ellenállás	●●●○○
Mozgás közbeni zaj	●●●○○
Kopás	●●●○○
Rozsda elleni védelem	●●●○○

Méretek

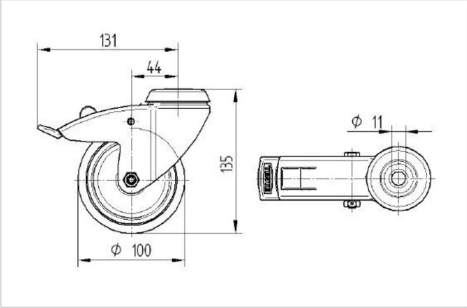
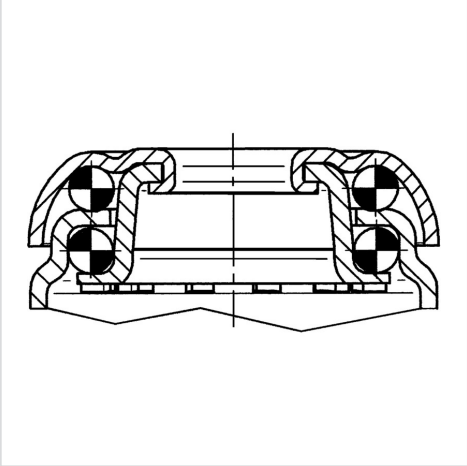
Szerkezet és Szerelés