LEVINA LIGHT

5220PJP100S70-1/2-13x1

EAN 4031582492811

BETTER MOBILITY. BETTER LIFE.

Ruota girevole, Housing made of glass-filled Polyamide, Perno filettato con collare esagonale. Centro della ruota in polipropilene.
Fascia: TENTEprene (gomma termoplastica), antitraccia, mozzo su cuscinetti a sfere, parafili

L'immagine potrebbe essere diversa dal prodotto originale

Informazioni Tecniche

Diametro ruota	100 mm
Larghezza della ruota	32 mm
Perno filettato	1/2-13X1 mm
Disassamento	36 mm
Ingombro piroettamento	172 mm
Altezza utile	146.3 mm
Temperatura	- 10 / + 40 °C
Norma	EN_12530
Raggio ingombro piroettamento	86 mm
Durezza della fascia	Shore A 87
Ø fori flangia	11 mm
Portata	82 kg
Suitable wheel sizes	100 mm

Dimensioni

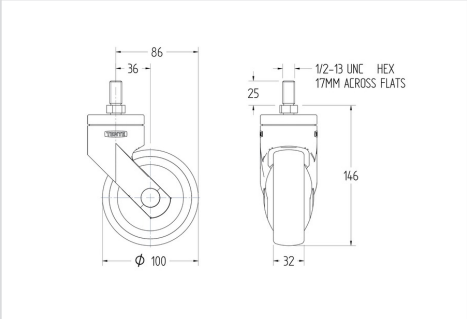

Caratteristiche

Resistenza al rotolamento	●●●○○
Silenziosità	●●●●○
Abrasione	●●●○○
Corrosione	●●●●○

© Copyright 2024 TENTE International **www.tente.com** 12/10/2024