SMILES

5520PJI050L51-10 CAT, Yellow

EAN 4031582335606

BETTER MOBILITY. BETTER LIFE.

Ruota girevole, Supporto in poliammide, con foro cieco, per perni innesto rapido. Centro della ruota in polipropilene.
Fascia: TENTEprene (gomma termoplastica), antitraccia, mozzo a foro passante

L'immagine potrebbe essere diversa dal prodotto originale

Informazioni Tecniche

Diametro ruota	50 mm
Larghezza della ruota	8,5 mm
Larghezza ruota	54.3 mm
Diametro foro asse	10 mm
Dome-Ø	23 mm
Disassamento	20 mm
Ingombro piroettamento	120 mm
Altezza utile	71.5 mm
Temperatura	- 10 / + 40 °C
Norma	EN_12528
Peso	0.101 kg
Raggio ingombro piroettamento	60 mm
Durezza della fascia	Shore A 87
Portata	40 kg
Portata statica	80 kg

Caratteristiche

Resistenza al rotolamento	●●●○○
Silenziosità	●●●○○
Abrasione	●●●○○
Protezione dalla corrosione	●●●●○

Dimensioni

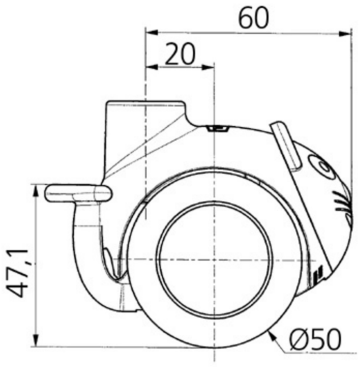

Struttura e montaggio

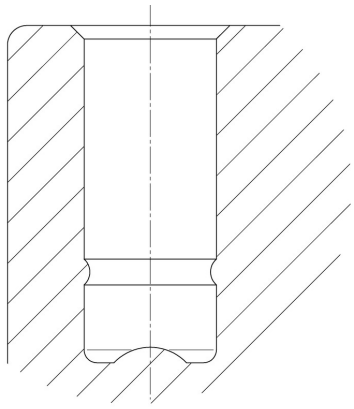

SMILES

5520PJI050L51-10 CAT, Yellow

EAN 4031582335606

BETTER MOBILITY. BETTER LIFE.

Struttura e montaggio

reddot design award winner