DELTA

3642ITP200P63 Flat

EAN 4031582337433

BETTER MOBILITY. BETTER LIFE.

Ruota girevole con freno a doppia azione, anteriore, Supporto in lamiera pesante di acciaio, zincato lucido, passivato blu, girevole su cuscinetti a sfere di precisione sigillati, asse ruota con vite e dado, attacco a piastra. Centro della ruota in alluminio, Fascia: poliuretano colato, mozzo su cuscinetti a sfere

L'immagine potrebbe essere diversa dal prodotto originale

Informazioni Tecniche

Diametro ruota	200 mm
Larghezza della ruota	50 mm
Larghezza ruota	94 mm
Dimensione della piastra	137 x 105 mm
Interasse fori piastra	105 x 80/75 mm
Diametro fori piastra	11 mm
Dome-Ø	94 mm
Disassamento	55 mm
Ingombro piroettamento	310 mm
Altezza utile	250 mm
Temperatura	- 10 / + 60 °C
Norma	EN_12532
Peso	3.631 kg
Raggio ingombro piroettamento	155 mm
Durezza della fascia	Shore A 92
Portata	600 kg
Portata statica	1200 kg

Caratteristiche

Resistenza al rotolamento	●●●○○
Silenziosità	●●●○○
Abrasione	●●●●○
Corrosione	●●●○○

Dimensioni

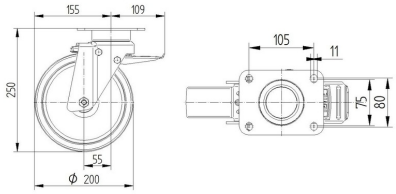

Struttura e montaggio

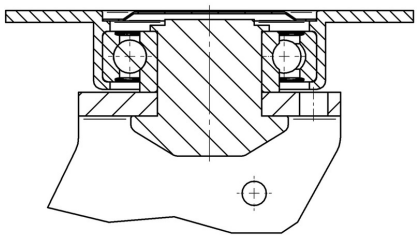

© Copyright 2024 TENTE International **www.tente.com** 12/10/2024

DELTA

3642ITP200P63 Flat

EAN 4031582337433
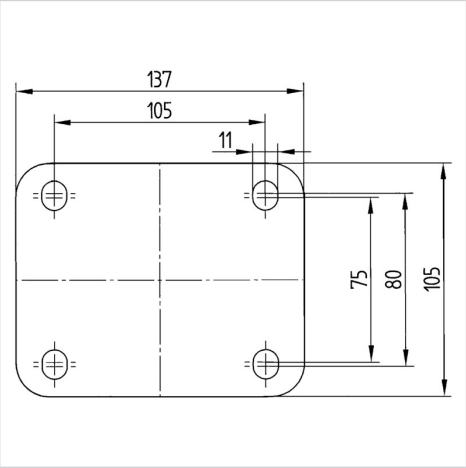
Struttura e montaggio