OMIKRON TWIN

9950STP500P68

EAN 4031582316858

BETTER MOBILITY. BETTER LIFE.

Ruota girevole, Supporto e piastra in acciaio elettrosaldato, zincato, passivato blu, su cuscinetto reggispinta in abbinamento con cuscinetto a rulli conici, perno centrale filettato con dado di serraggio assicurato, ingrassatore, asse ruota con vite e dado, attacco a piastra. Centro della ruota in acciaio, pesante, Fascia: poliuretano colato, mozzo su cuscinetti a sfere

L'immagine potrebbe essere diversa dal prodotto originale

Informazioni Tecniche

Diametro ruota	500 mm
Larghezza della ruota	80 mm
Larghezza ruota	345 mm
Dimensione della piastra	270 x 250 mm
Interasse fori piastra	230 x 210 mm
Diametro fori piastra	17 mm
Dome-Ø	316 mm
Disassamento	130 mm
Ingombro piroettamento	790 mm
Altezza utile	610 mm
Temperatura	- 10 / + 60 °C
Norma	EN_12533
Peso	125.409 kg
Raggio ingombro piroettamento	395 mm
Durezza della fascia	Shore A 92
Portata	7200 kg
Portata statica	14400 kg

Caratteristiche

Resistenza al rotolamento	●●●○○
Silenziosità	●●●○○
Abrasione	●●●●○
Protezione dalla corrosione	●●●○○

Dimensioni

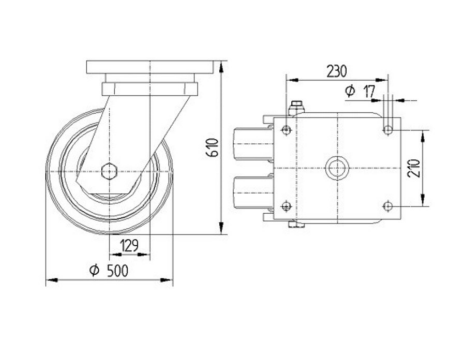

Struttura e montaggio

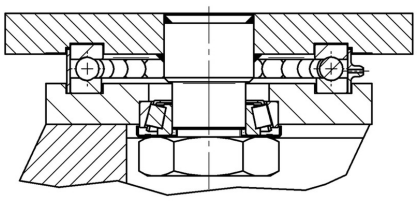

© Copyright 2024 TENTE International **www.tente.com** 05/05/2024

OMIKRON TWIN

9950STP500P68

EAN 4031582316858

BETTER MOBILITY. BETTER LIFE.
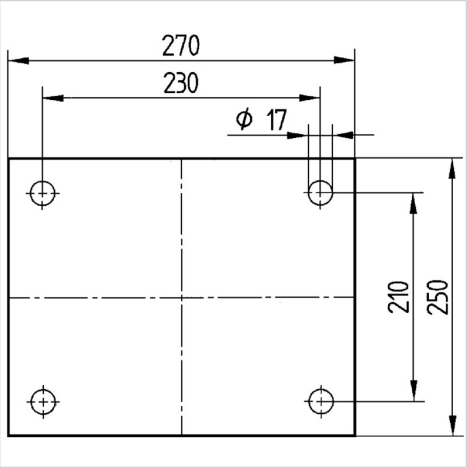
Struttura e montaggio