LEVINA LIGHT

5220PJP100S70-10X25/11X29.1

EAN 4031582492330

旋回キャスター，Housing made of glass-filled Polyamide，六角ネックのネジ付ステム． ホイールセンター：ポリプロピレン タイヤ：テンテプレーン(可塑性ゴム) 、ノンマーキング加工、スレッドガード付、精密ボールベアリング

Picture may differ from original product

技術データ

ホイール径	100 mm
ホイール幅	32 mm
ねじ込みステム	10X25 mm
オフセット	36 mm
旋回径	172 mm
取付高	146.3 mm
耐熱温度	- 10 / + 40 摂氏
規格	EN_12530
旋回半径	86 mm
タイヤの硬さ	shore A 87
耐荷重	82 kg
静荷重	0 kg

Dimensions

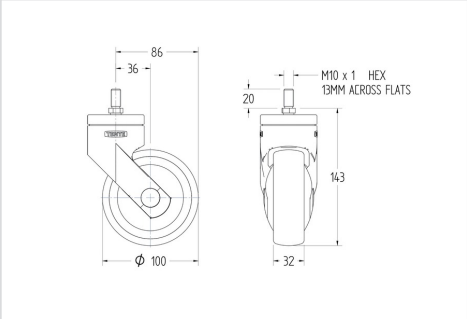

Advantages at a glance

回転抵抗	●●●○○
動作ノイズ	●●●●○
摩擦	●●●○○
さび止め	●●●●○