LINEA

5944UAP150R36-32S300H155 4xM6

EAN 4031582338904

センターロック、トータルロック及び方向ロックキャスター，ハウジング：ポリアミド製， 旋回：精密ボールベアリング使用，カム穴付ステム（ショートバージョン）． ホイールセンター：ポリアミド
タイヤ：ポリウレタン、精密ボールベアリング ＴＶＳｄによって認証された商品。

Picture may differ from original product

技術データ

ホイール径	150 mm
ホイール幅	15 mm
キャスターの幅	71 mm
ボルト直径	32 mm
ボルト長さ	50 mm
取付台座直径	45.5 mm
オフセット	47.5 mm
旋回径	254 mm
取付高	155 mm
耐熱温度	- 10 / + 40 摂氏
規格	EN_12531
重さ	1.077 kg
旋回半径	127 mm
タイヤの硬さ	shore D 42
耐荷重	150 kg
静荷重	450 kg

Dimensions

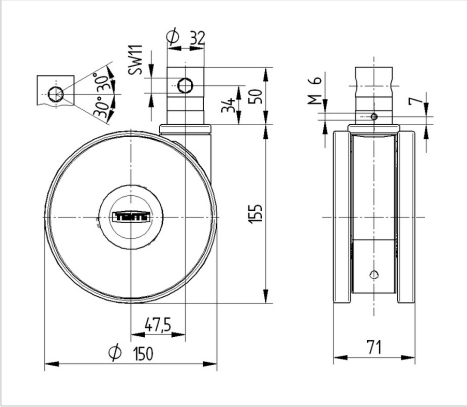

Structure & Mounting

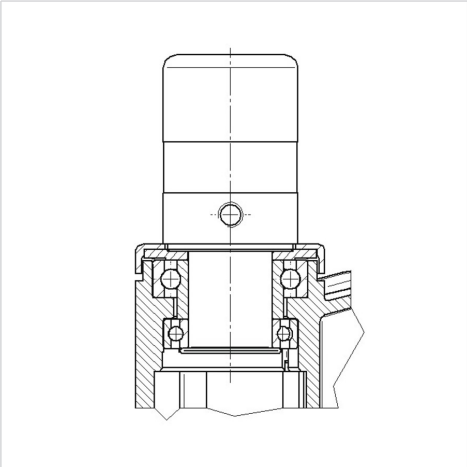

Advantages at a glance

回転抵抗	●●●●●
動作ノイズ	●●●○○
摩擦	●●●●○
さび止め	●●●●○

LINEA

5944UAP150R36-32S300H155 4xM6

EAN 4031582338904

Structure & Mounting