LEVINA LIGHT

5220PJP100S70-3/8-16x1

EAN 4031582492798

회전 캐스터, Housing made of glass-filled Polyamide, 육각형 넥이 있는 나사선 볼트. 폴리프로필렌으로 만든 휠 중심, 트레드: TENTEprene(열가소성 고무), 회색 논마킹, 정밀 볼 베어링

Picture may differ from original product

기술 데이터

휠 직경	100 mm
휠 폭	32 mm
나사선 볼트	3/8-16X1 mm
돔-Ø	59 mm
오프셋	36 mm
회전간섭	172 mm
총 높이	146.3 mm
온도	- 10 / + 40 °C
표준	EN_12530
회전 반경	86 mm
트레드 경도	Shore A 87
동하중	82 kg

Dimensions

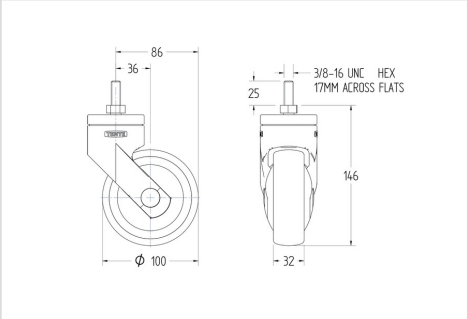

Advantages at a glance

롤 저항성	●●●○○
이동 소음	●●●●○
마찰	●●●○○
부식 방지	●●●●○

© Copyright 2024 TENTE International www.tente.com 28.04.2024