# ALPHA

## 3470UFR100P62 blue

EAN 4031582304411

회전 캐스터, 프레스 강으로 만든 하우징, 아연 크롬 도금, 이중 볼 베어링 스위블 헤드, 너트가 있는 휠 축, 더스트가드, 플레이트. 폴리아미드로 만든 휠 중심, 트레드: 탄성 타이어, 논마킹, 롤러 베어링

Picture may differ from original product

## 기술 데이터

| | |
|---|---|
| 휠 직경 | 100 mm |
| 휠 폭 | 34 mm |
| 캐스터 너비 | 75 mm |
| 플레이트 크기 | 105 x 80 mm |
| 플레이트 홀 센터 | 80/77 x 60 mm |
| 플레이트 홀 | 9 mm |
| 돔-Ø | 75 mm |
| 오프셋 | 40 mm |
| 회전간섭 | 180 mm |
| 총 높이 | 128 mm |
| 온도 | - 20 / + 80 °C |
| 표준 | EN_12532 |
| 무게 | 0.81 kg |
| 회전 반경 | 90 mm |
| 트레드 경도 | Shore A 63 |
| 동하중 | 160 kg |
| 정지하중 | 320 kg |

## Advantages at a glance

| | |
|---|---|
| 롤 저항성 | ●●●○○ |
| 이동 소음 | ●●●●● |
| 마찰 | ●●●○○ |
| 부식 방지 | ●●●○○ |

## Dimensions

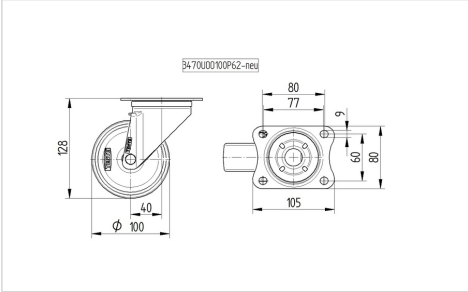


## Structure & Mounting

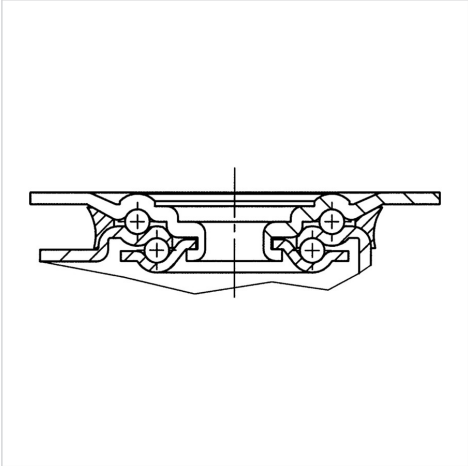

© Copyright 2024 TENTE International www.tente.com 12.10.2024

# ALPHA

## 3470UFR100P62 blue

EAN 4031582304411
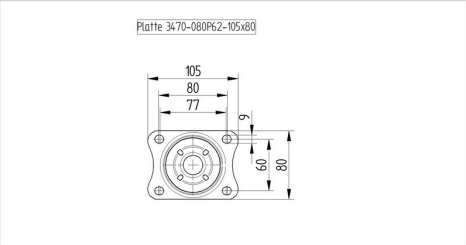
### Structure & Mounting