SMILES

5520PJI050L51-10 CAT, Yellow

EAN 4031582335606

Zwenkwiel, vork van polyamide, met gat. Wielkern van polypropyleen met grijze niet-strepende TENTEprene thermoplastische rubberband, wielnaaf op glijlager

Foto kan afwijken van het originele product

Technische gegevens

Wieldiameter	50 mm
Wielbreedte	8,5 mm
Wielbreedte	54.3 mm
Centraal gat	10 mm
DOM-Ø	23 mm
Uitlading	20 mm
Uitzwenking - Ø	120 mm
Bouwhoogte	71.5 mm
Temperatuur	- 10 / + 40 °C
Standaard	EN_12528
Eigen gewicht	0.101 kg
Zwenkradius	60 mm
Hardheid van de band	Shore A 87
Dyn. draagvermogen	40 kg
Statisch draagvermogen	80 kg

Kenmerken

Rolweerstand	●●●○○
Verplaatsingsgeluid	●●●○○
Strepen	●●●○○
Roest bescherming	●●●●○

Afmetingen

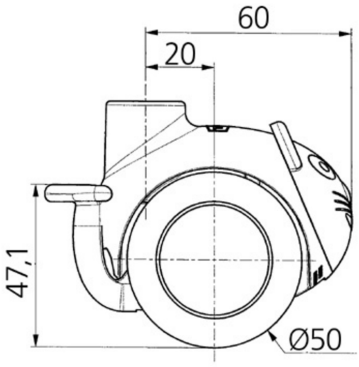

Structuur en montage

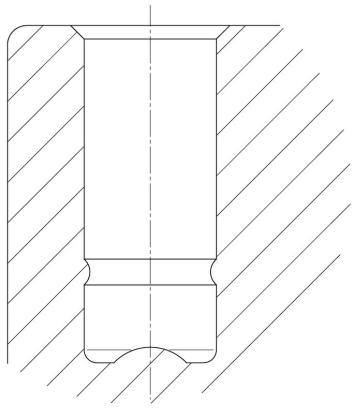

© Copyright 2024 TENTE International **www.tente.com** 12/10/2024

SMILES

5520PJI050L51-10 CAT, Yellow

EAN 4031582335606

BETTER MOBILITY. BETTER LIFE.

Structuur en montage

reddot design award winner