AGILA

2477PJP100P30-11

EAN 4031582050448

BETTER MOBILITY. BETTER LIFE.

Svingbar trinse med totalbrems., Hus av elforsinket stålplate, svinglager med dobbelt kulekrans, Hjulaksel, bolt+mutter, Bolthull. Felg: Polypropylen (PP), Bane: TENTEprene,grå termoplastisk gummi svertefri, rillekulelager , med trådbeskytter Kan monteres med alminnelige skruer i ønsket lengde.

Illustrasjonen kan avvike fra originalen

Tekniske data

Hjul diameter	100 mm
Hjulbredde	32 mm
Hjulbredde	60 mm
Senterhull	11 mm
Dom-Ø	60 mm
Utbygg	43.5 mm
Svingdiameter	262 mm
Byggehøyde	135 mm
Temperatur	- 20 / + 60 °C
Standard	EN_12530
Vekt	0.766 kg
Svingradie	131 mm
Hjulbane hardhet	Shore A 87
Lastkapasitet	100 kg
Statisk belastning	200 kg

Funksjoner

Rulle motstand	●●●○○
Kjørestøy	●●●○○
Slitasje	●●●○○
Rust skydd	●●●○○

Dimensjoner

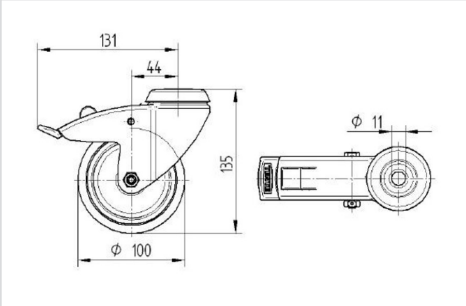
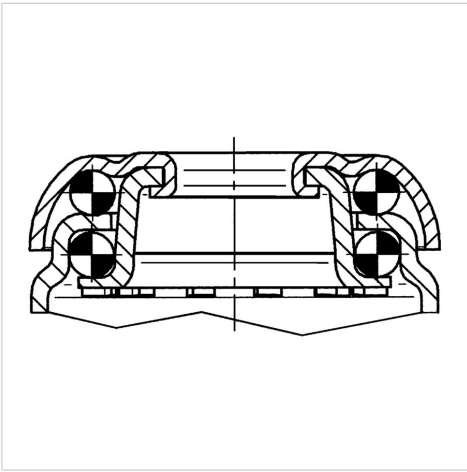
Structure & Mounting