# STYLEA

## 5920UOI075L51-10 DOM20

EAN 4031582310962

BETTER MOBILITY. BETTER LIFE.

Zestaw obrotowy, obudowa wykonana z poliamidu, z otworem zatrzaskowym do mocowań. Piasta poliamidowa, łożysko ślizgowe

Zdjęcie może różnić się od oryginalnego produktu.

### Dane techniczne

| | |
|---|---|
| Koło-Ø | 75 mm |
| Szerokość koła | 8 mm |
| Szerokość zestawu | 54 mm |
| Otwór mocujący | 10 mm |
| Średnica główki widelca-Ø | 20 mm |
| Wysięg | 30 mm |
| Zasięg działania koła-Ø | 124 mm |
| Wysokość zabudowy | 77 mm |
| Zakres temperatury | - 20 / + 60 °C |
| Standard | EN_12528 |
| Masa | 0.119 kg |
| Promień działania koła | 62 mm |
| Twardość bieżni | Shore D 65 |
| Nośność dynamiczna | 50 kg |
| Nośność statyczna | 100 kg |

### Mocowanie

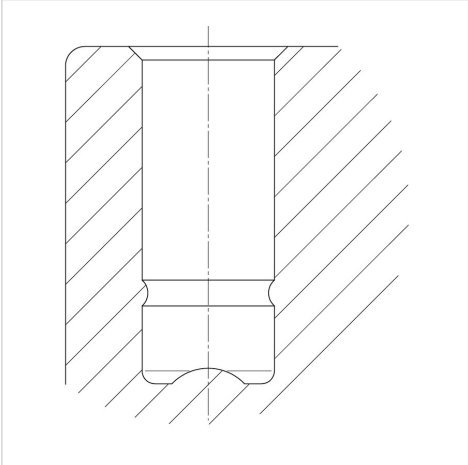

### Zalety

| | |
|---|---|
| Łatwość toczenia | ●●●○○ |
| Hałas związany z ruchem | ●●●○○ |
| Ścieranie | ●●●●● |
| Ochrona przed rdzą | ●●●●○ |

© Copyright 2024 TENTE International **www.tente.com** 12/10/2024