LINEA

5940UAP100R05-22 RAL9002

EAN 4031582338768

BETTER MOBILITY. BETTER LIFE.

Zestaw obrotowy, widelec poliamidowy, precyzyjne łożysko kulkowe w obrotnicy, trzpień mocujący. Piasta z poliamidu, przewodząca, bieżnia z wtryskiwanego poliuretanu, z osłonkami. Precyzyjne łożysko kulkowe, uszczelnione.

Zdjęcie może różnić się od oryginalnego produktu.

Dane techniczne

Koło-Ø	100 mm
Szerokość koła	20 mm
Szerokość zestawu	82 mm
Trzpień-Ø	22 mm
Długość trzpienia	40 mm
Średnica główki widelca-Ø	52 mm
Wysięg	32 mm
Zasięg działania koła-Ø	180 mm
Wysokość zabudowy	120 mm
Zakres temperatury	- 10 / + 40 °C
Standard	EN_12530
Masa	0.822 kg
Promień działania koła	90 mm
Twardość bieżni	Shore A 92
Nośność dynamiczna	120 kg
Nośność statyczna	240 kg

Zalety

Łatwość toczenia	●●●●●
Hałas związany z ruchem	●●●○○
Ścieranie	●●●●○
Ochrona przed rdzą	●●●●○

Wymiary

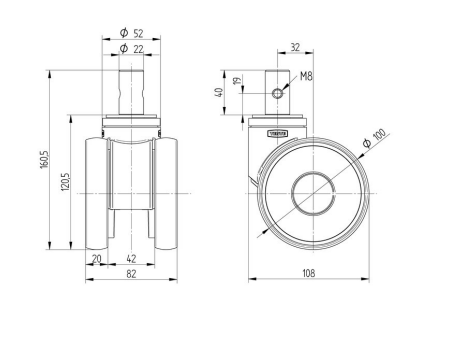

Mocowanie

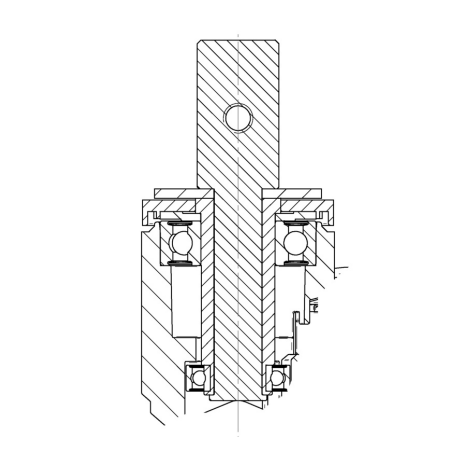

© Copyright 2024 TENTE International **www.tente.com** 12/10/2024