LINEA

5940UAP100P30-11 RAL7001

EAN 4031582356717

BETTER MOBILITY. BETTER LIFE.

Zestaw obrotowy, widelec poliamidowy, precyzyjne łożysko kulkowe w obrotnicy, Otwór na śrubę. Piasta z poliamidu, przewodząca, bieżnia z wtryskiwanego poliuretanu, z osłonkami. Precyzyjne łożysko kulkowe, uszczelnione.

Zdjęcie może różnić się od oryginalnego produktu.

Dane techniczne

Koło-Ø	100 mm
Szerokość koła	20 mm
Szerokość zestawu	82 mm
Otwór mocujący	11 mm
Średnica główki widelca-Ø	52 mm
Wysięg	32 mm
Zasięg działania koła-Ø	180 mm
Wysokość zabudowy	118 mm
Zakres temperatury	- 10 / + 40 °C
Standard	EN_12530
Masa	0.629 kg
Promień działania koła	90 mm
Twardość bieżni	Shore A 92
Nośność dynamiczna	120 kg
Nośność statyczna	240 kg

Wymiary

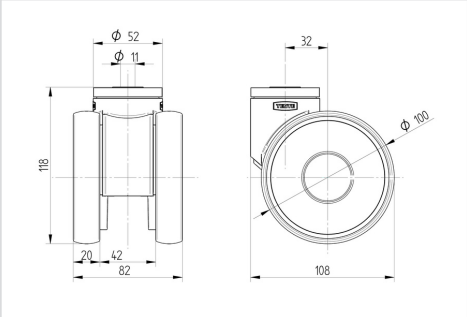

Mocowanie

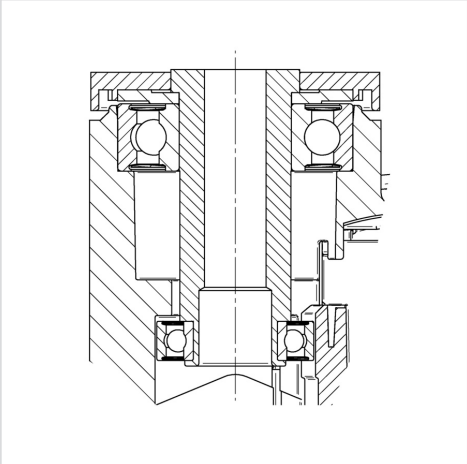

Zalety

Łatwość toczenia	●●●●●
Hałas związany z ruchem	●●●○○
Ścieranie	●●●●○
Ochrona przed rdzą	●●●●○

© Copyright 2024 TENTE International **www.tente.com** 28/04/2024