LINEA

5940UAP125P52 RAL9002

EAN 4031582352177

BETTER MOBILITY. BETTER LIFE.

Zestaw obrotowy, widelec poliamidowy, precyzyjne łożysko kulkowe w obrotnicy, płytka mocująca. Piasta z poliamidu, przewodząca, bieżnia z wtryskiwanego poliuretanu, z osłonkami. Precyzyjne łożysko kulkowe, uszczelnione.

Zdjęcie może różnić się od oryginalnego produktu.

Dane techniczne

Koło-Ø	125 mm
Szerokość koła	20 mm
Szerokość zestawu	82 mm
Wymiary płytki	95 x 70 mm
Rozstaw otworów płytki	76/72 x 52/44,5 mm
Otwór płytki	11 mm
Średnica główki widelca-Ø	52 mm
Wysięg	40 mm
Zasięg działania koła-Ø	218 mm
Wysokość zabudowy	148 mm
Zakres temperatury	- 10 / + 40 °C
Standard	EN_12530
Promień działania koła	109 mm
Twardość bieżni	Shore A 92
Nośność dynamiczna	130 kg
Nośność statyczna	260 kg

Mocowanie

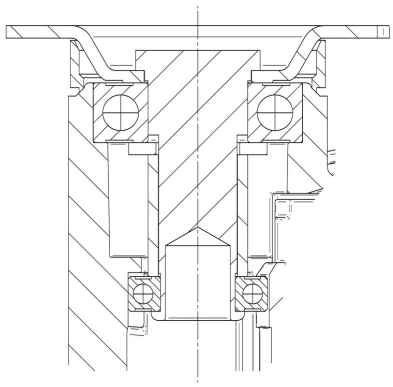

Zalety

Łatwość toczenia	●●●●●
Hałas związany z ruchem	●●●○○
Ścieranie	●●●●○
Ochrona przed rdzą	●●●●○

© Copyright 2024 TENTE International **www.tente.com** 12/10/2024