LINEA

592DUAI075L51-10 RAL9002

EAN 4031582378214

BETTER MOBILITY. BETTER LIFE.

Zestaw kołowy skrętny z hamulcem automatycznym, obudowa wykonana z poliamidu, z otworem zatrzaskowym do mocowań. Piasta poliamidowa, bieżnia poliuretanowa, łożysko ślizgowe Siła zwalniająca — 23 N, długość skoku sprężyny — 8 mm.

Zdjęcie może różnić się od oryginalnego produktu.

Dane techniczne

Koło-Ø	75 mm
Szerokość koła	15 mm
Szerokość zestawu	55 mm
Otwór mocujący	10 mm
Wysięg	23 mm
Zasięg działania koła-Ø	132 mm
Wysokość zabudowy	75.5 mm
Zakres temperatury	-20/+60 °C
Standard	EN_12528
Masa	0.159 kg
Promień działania koła	66 mm
Twardość bieżni	Shore A92
Nośność dynamiczna	80 kg
Nośność statyczna	160 kg

Zalety

Łatwość toczenia	●●○○○
Hałas związany z ruchem	●●●○○
Ścieranie	●●●○○
Ochrona przed rdzą	●●●●○

Wymiary

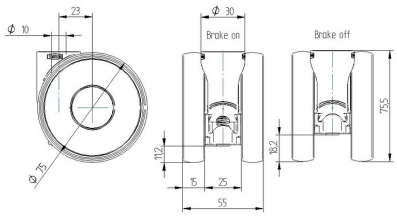
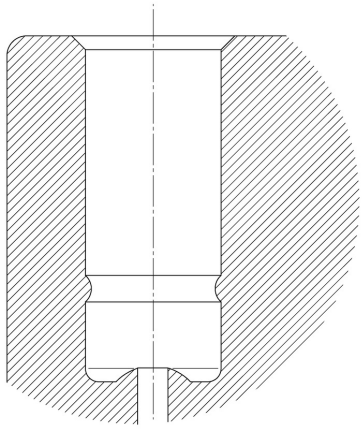
Mocowanie