# LINEA

## 592DUAO075L51-10 RAL7001

EAN 4031582394955

BETTER MOBILITY. BETTER LIFE.

Zestaw kołowy skrętny z hamulcem automatycznym, obudowa wykonana z poliamidu, z otworem zatrzaskowym do mocowań. Piasta poliamidowa, bieżnia poliuretanowa, łożysko ślizgowe Siła zwalniająca — 23 N, długość skoku sprężyny — 8 mm.

Zdjęcie może różnić się od oryginalnego produktu.

### Dane techniczne

| | |
|---|---|
| Koło-Ø | 75 mm |
| Szerokość koła | 15 mm |
| Szerokość zestawu | 55 mm |
| Otwór mocujący | 10 mm |
| Średnica główki widelca-Ø | 30 mm |
| Wysięg | 23 mm |
| Zasięg działania koła-Ø | 130 mm |
| Wysokość zabudowy | 75.5 mm |
| Zakres temperatury | - 20 / + 60 °C |
| Standard | EN_12528 |
| Masa | 0.164 kg |
| Promień działania koła | 65 mm |
| Twardość bieżni | Shore A92 |
| Nośność dynamiczna | 90 kg |
| Nośność statyczna | 180 kg |

### Zalety

| | |
|---|---|
| Łatwość toczenia | ●●●○○ |
| Hałas związany z ruchem | ●●●○○ |
| Ścieranie | ●●●○○ |
| Ochrona przed rdzą | ●●●●○ |

### Wymiary

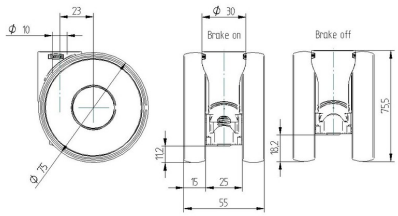

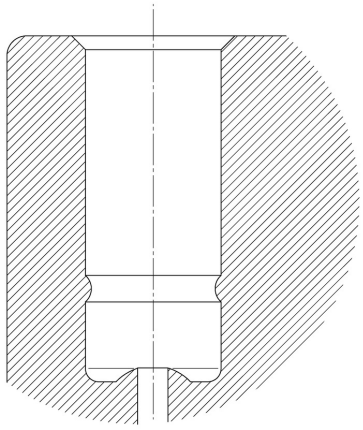
### Mocowanie