LINEA

594CUAC125P50 RAL9002

EAN 4031582398618

BETTER MOBILITY. BETTER LIFE.

Zintegrowany hamulec dwufunkcyjny z hamulcem koła oraz blokadą kierunku jazdy (Combined brake), widelec poliamidowy, precyzyjne łożysko kulkowe w obrotnicy, płytka mocująca. Wheel centre made of polyamide, tread made of polyurethane, two INOX precision ball bearings, sealed, washable

Zdjęcie może różnić się od oryginalnego produktu.

Dane techniczne

Koło-Ø	125 mm
Szerokość koła	20 mm
Szerokość zestawu	82 mm
Wymiary płytki	77 x 67 mm
Rozstaw otworów płytki	61,5/56 x 51,5/46,5 mm
Otwór płytki	8,5 mm
Średnica główki widelca-Ø	52 mm
Wysięg	40 mm
Zasięg działania koła-Ø	258 mm
Wysokość zabudowy	148 mm
Zakres temperatury	- 10 / + 40 °C
Standard	EN_12530
Promień działania koła	129 mm
Twardość bieżni	Shore A 92
Nośność dynamiczna	130 kg
Nośność statyczna	260 kg

Mocowanie

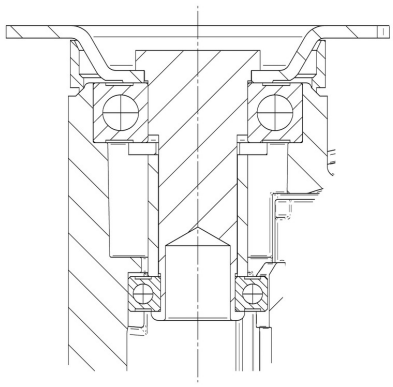

Zalety

Łatwość toczenia	●●●●●
Hałas związany z ruchem	●●●○○
Ścieranie	●●●●○
Ochrona przed rdzą	●●●●○

© Copyright 2024 TENTE International **www.tente.com** 12/10/2024