# LEVINA LIGHT

## 5220PJP075S70-1/2-13x1

EAN 4031582492552

BETTER MOBILITY. BETTER LIFE.

Roda giratória, Housing made of glass-filled Polyamide, Espiga de rosca com aperto pescoço hexagonal . Núcleo da roda de Polipropileno, Superfície de rodagem: TENTEprene (borracha termoplástica), cinzenta, não deixa marca, rolamento rígido de esferas

Picture may differ from original product

### Dados técnicos

| | |
|---|---|
| Diâmetro da roda | 75 mm |
| Largura da roda | 25 mm |
| Espiga de rosca | 1/2-13x1 mm |
| Desvio em relação ao eixo | 27 mm |
| Diâmetro raio giratório | 129 mm |
| Altura total | 113 mm |
| Temperatura | - 10 / + 40 °C |
| Norma | EN_12530 |
| Peso da roda | 0.218 kg |
| Dureza da superfície de rodagem | Shore A 87 |
| Capacidade de carga | 75 kg |
| Suitable wheel sizes | 100 mm |

### Advantages at a glance

| | |
|---|---|
| Resistência de rolamento | ●●●○○ |
| Ruído de movimento | ●●●●○ |
| Desgaste | ●●●○○ |
| Protecção contra oxidação | ●●●●○ |

### Dimensions

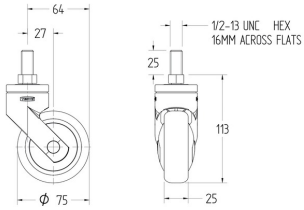


### Structure & Mounting

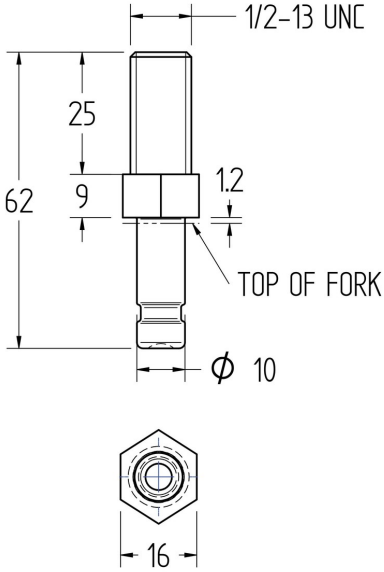


© Copyright 2024 TENTE International **www.tente.com** 29-04-2024