STYLEA

5920UOI075L51-10 DOM20

EAN 4031582310962

BETTER MOBILITY. BETTER LIFE.

Roda giratória, suporte de poliamida, com furo para admissão de fixações. Núcleo da roda de poliamida, rolamento liso

Picture may differ from original product

Dados técnicos

Diâmetro da roda	75 mm
Largura da roda	8 mm
Largura da roda	54 mm
Furo passante	10 mm
Diâmetro de dome	20 mm
Desvio em relação ao eixo	30 mm
Diâmetro raio giratório	124 mm
Altura total	77 mm
Temperatura	- 20 / + 60 °C
Norma	EN_12528
Peso da roda	0.119 kg
Raio giratório	62 mm
Dureza da superfície de rodagem	Shore D 65
Capacidade de carga	50 kg
Cap. de carga estática	100 kg

Structure & Mounting

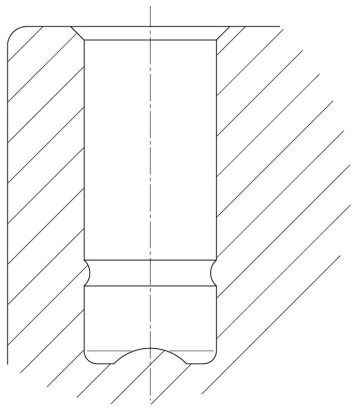

Advantages at a glance

Resistência de rolamento	●●●○○
Ruído de movimento	●●●○○
Desgaste	●●●●●
Protecção contra oxidação	●●●●○

© Copyright 2024 TENTE International **www.tente.com** 27-04-2024