LEVINA LIGHT

5220PJP100S70-3/8-16x1

EAN 4031582492798

BETTER MOBILITY. BETTER LIFE.

Поворотный ролик, Housing made of glass-filled Polyamide, стержень с резьбой с шестигранной шейкой. Центр колеса из Полипропилена, Протектор: ТЕНТЕпрен (термопластичная резина), серая не оставляющая следов, прецизионный шарикоподшипник

Picture may differ from original product

Технические характеристики

Диаметр колеса	100 мм
Ширина колеса	32 мм
Стержень с резьбой	3/8-16X1 мм
Диаметр шейки - Ø	59 мм
Смещение	36 мм
Область поворота - Ø	172 мм
Общая высота	146.3 мм
Температура	- 10 / + 40 °C
Стандарт	EN_12530
Радиус поворота	86 мм
Твердость протектора	твердость по Шору A 87
Допустимая динамическая нагрузка	82 кг

Dimensions

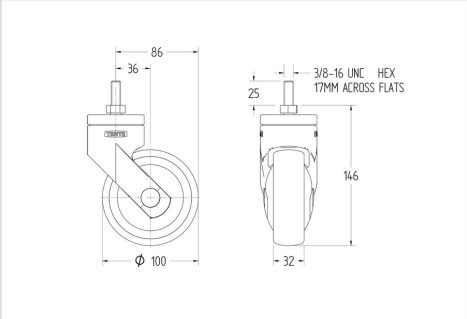

Advantages at a glance

Качество качения	●●●○○
Шум движения	●●●●○
Трение	●●●○○
Коррозионная стойкость	●●●●○

© Copyright 2024 TENTE International **www.tente.com** 29.04.2024