LINEA

5944UAP150R36-32S30OH155 4xM6

EAN 4031582338904

BETTER MOBILITY. BETTER LIFE.

Поворотный ролик с центральным, тормозом или фиксатором направления , корпус из Полиамида, прецизионный шарикоподшипник в поворотной головке, стержень с кулачковым отверстием для профильных прутков, укороченный вариант . Центр колеса из Полиамида, Протектор: Полиуретан, прецизионный шарикоподшипник сертифицированный TUV Süd продукт.

Picture may differ from original product

Технические характеристики

Диаметр колеса	150 мм
Ширина колеса	15 мм
Ширина ролика	71 мм
Болт-Ø	32 мм
Длина болта	50 мм
Диаметр шейки - Ø	45.5 мм
Смещение	47.5 мм
Область поворота - Ø	254 мм
Общая высота	155 мм
Температура	- 10 / + 40 °C
Стандарт	EN_12531
Вес	1.077 кг
Радиус поворота	127 мм
Твердость протектора	твердость по Шору D 42
Допустимая динамическая нагрузка	150 кг
Допустимая статическая нагрузка	450 кг

Advantages at a glance

Качество качения	●●●●●
Шум движения	●●●○○
Трение	●●●●○
Коррозионная стойкость	●●●●○

Dimensions

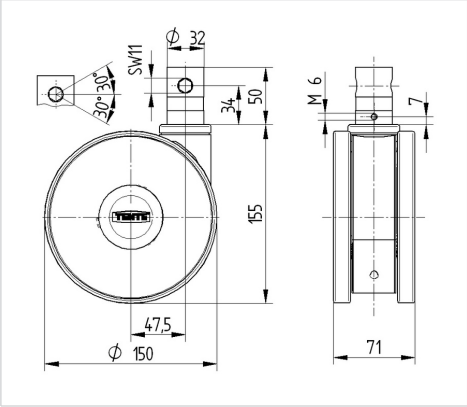

Structure & Mounting

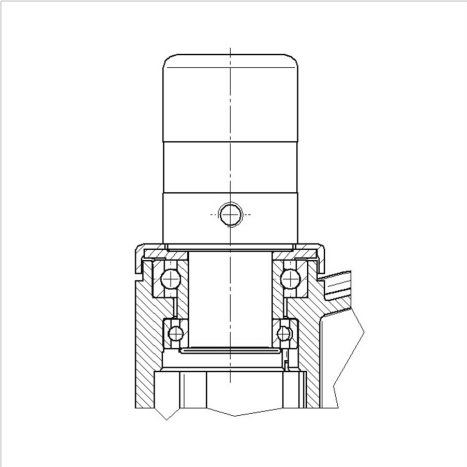

LINEA

5944UAP150R36-32S30OH155 4xM6

EAN 4031582338904

BETTER MOBILITY. BETTER LIFE.

Structure & Mounting