ALPHA

3470UFR100P62 blue

EAN 4031582304411

BETTER MOBILITY. BETTER LIFE.

Поворотный ролик, кронштейн из прессованной стали, блестящее оцинкованное пассивированное голубым покрытие, двойной шарикоподшипник в поворотном узле, ось колеса на болту, пыльник, крепежная панель. Центр колеса из Полиамида, Протектор: эластичная шина, не оставляющая следов, роликовый подшипник

Picture may differ from original product

Технические характеристики

Диаметр колеса	100 мм
Ширина колеса	34 мм
Ширина ролика	75 мм
Размер панели	105 x 80 мм
Отверстия панели	80/77 x 60 мм
Отверстие панели	9 мм
Диаметр шейки - Ø	75 мм
Смещение	40 мм
Область поворота - Ø	180 мм
Общая высота	128 мм
Температура	- 20 / + 80 °C
Стандарт	EN_12532
Вес	0.81 кг
Радиус поворота	90 мм
Твердость протектора	твердость по Шору A 63
Допустимая динамическая нагрузка	160 кг
Допустимая статическая нагрузка	320 кг

Advantages at a glance

Качество качения	●●●○○
Шум движения	●●●●●
Трение	●●●○○
Коррозионная стойкость	●●●○○

Dimensions

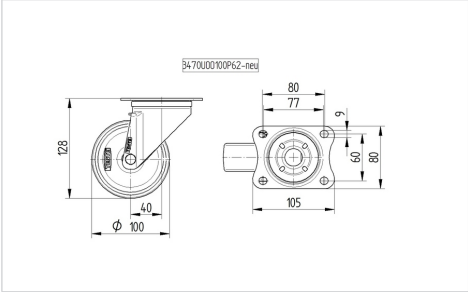

Structure & Mounting

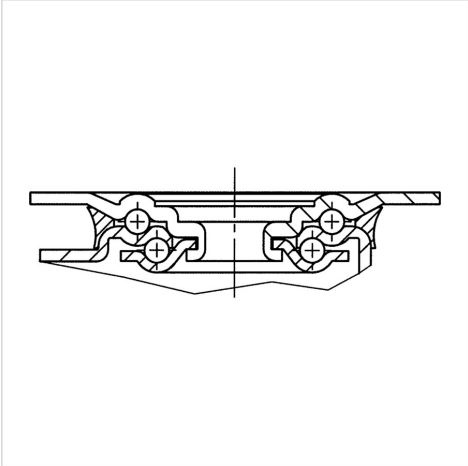

ALPHA

3470UFR100P62 blue

EAN 4031582304411

BETTER MOBILITY. BETTER LIFE.
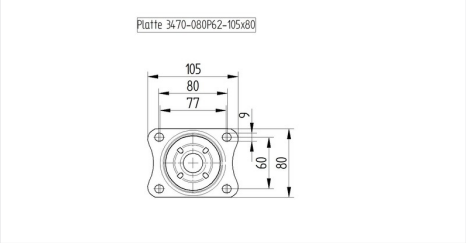
Structure & Mounting