STYLEA

5920UOI075L51-10 DOM20

EAN 4031582310962

BETTER MOBILITY. BETTER LIFE.

Поворотный ролик, кронштейн из полиамида, с посадочным отверстием для мебельных фитингов . Центр колеса из Полиамида, подшипник скольжения

Picture may differ from original product

Технические характеристики

Диаметр колеса	75 мм
Ширина колеса	8 мм
Ширина ролика	54 мм
Центр.отверстие	10 мм
Диаметр шейки - Ø	20 мм
Смещение	30 мм
Область поворота - Ø	124 мм
Общая высота	77 мм
Температура	- 20 / + 60 °C
Стандарт	EN_12528
Вес	0.119 кг
Радиус поворота	62 мм
Твердость протектора	твердость по Шору D 65
Допустимая динамическая нагрузка	50 кг
Допустимая статическая нагрузка	100 кг

Structure & Mounting

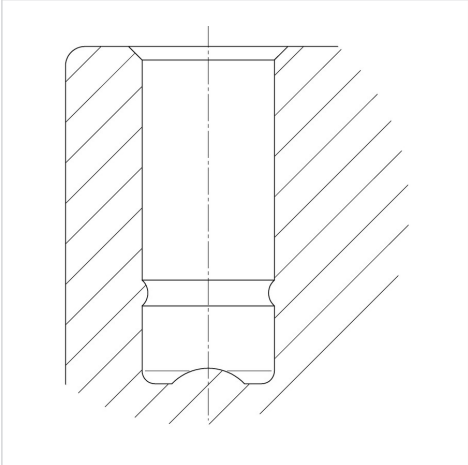

Advantages at a glance

Качество качения	●●●○○
Шум движения	●●●○○
Трение	●●●●●
Коррозионная стойкость	●●●●○

© Copyright 2024 TENTE International **www.tente.com** 12.10.2024