SMILES

5520PJI050L51-10 CAT, Yellow

EAN 4031582335606

BETTER MOBILITY. BETTER LIFE.

Поворотный ролик, кронштейн из полиамида, с посадочным отверстием для мебельных фитингов . Центр колеса из Полипропилена, Протектор: ТЕНТЕпрен (термопластичная резина), серая не оставляющая следов, подшипник скольжения

Picture may differ from original product

Технические характеристики

Диаметр колеса	50 мм
Ширина колеса	8,5 мм
Ширина ролика	54.3 мм
Центр.отверстие	10 мм
Диаметр шейки - Ø	23 мм
Смещение	20 мм
Область поворота - Ø	120 мм
Общая высота	71.5 мм
Температура	- 10 / + 40 °C
Стандарт	EN_12528
Вес	0.101 кг
Радиус поворота	60 мм
Твердость протектора	твердость по Шору A 87
Допустимая динамическая нагрузка	40 кг
Допустимая статическая нагрузка	80 кг

Advantages at a glance

Качество качения	●●●○○
Шум движения	●●●○○
Трение	●●●○○
Коррозионная стойкость	●●●●○

Dimensions

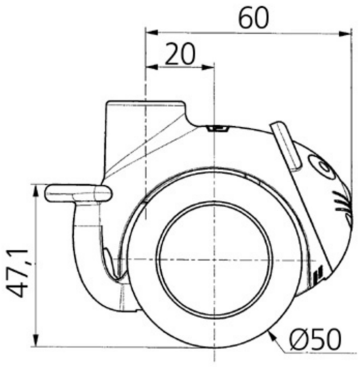

Structure & Mounting

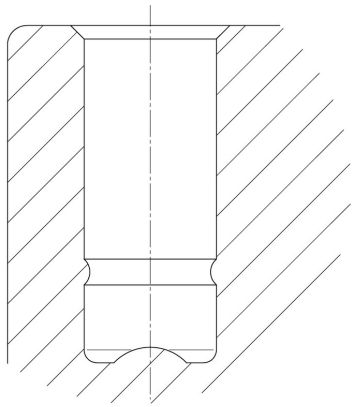

SMILES

5520PJI050L51-10 CAT, Yellow

EAN 4031582335606

BETTER MOBILITY. BETTER LIFE.

Structure & Mounting

reddot design award winner