SMILES

5520PJI050L51-10 CAT, Yellow

EAN 4031582335606

旋转脚轮, 聚酰胺制轮架, 适用家具安装装置配有盲孔. 聚丙烯制轮心,
轮面:TENTEprene(热塑橡胶),灰色无压痕,滑动轴承

Picture may differ from original product

技术数据

轮子直径	50 毫米
车轮宽度	8,5 毫米
脚轮宽度	54.3 毫米
中心孔	10 毫米
安装孔-直径	23 毫米
偏移量	20 毫米
旋转阻止	120 毫米
总高度	71.5 毫米
温度	- 10 / + 40 摄氏度
标准	EN_12528
重量	0.101 公斤
旋转半径	60 毫米
轮面硬度	支杆 A 87
动(力)载重量	40 公斤
静载重量	80 公斤

Advantages at a glance

滚动阻力	●●●○○
运动噪音	●●●○○
磨损	●●●○○
防锈	●●●●○

Dimensions

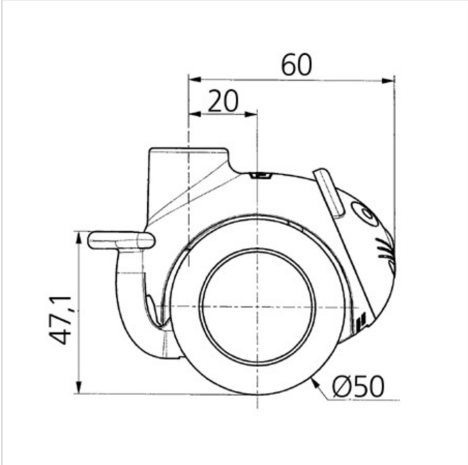

Structure & Mounting

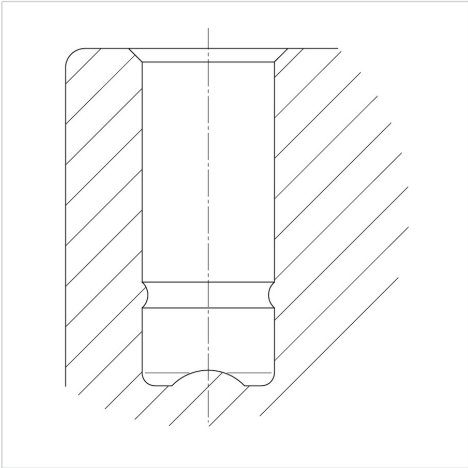

© Copyright 2024 TENTE International www.tente.com 2024/10/12

SMILES

5520PJI050L51-10 CAT, Yellow

EAN 4031582335606

Structure & Mounting

reddot design award winner