OMIKRON TWIN

9950STP500P68

EAN 4031582316858

旋转脚轮, 轮架和托板焊接固定，电镀锌铬，密封旋转轴承配有两用轴承和圆锥滚柱轴承，丝扣中心销和锁定螺帽保护，注油嘴，螺帽轮轴, 托板安装装置. 压制钢制轮心,镀漆,重载,
轮面:聚亚安酯,浇注成型,精密滚珠轴承

Picture may differ from original product

技术数据

轮子直径	500 毫米
车轮宽度	80 毫米
脚轮宽度	345 毫米
托板尺寸	270 x 250 毫米
托板孔中心	230 x 210 毫米
托板孔	17 毫米
安装孔-直径	316 毫米
偏移量	130 毫米
旋转阻止	790 毫米
总高度	610 毫米
温度	- 10 / + 60 摄氏度
标准	EN_12533
重量	125.409 公斤
旋转半径	395 毫米
轮面硬度	支杆 A 92
动(力)载重量	7200 公斤
静载重量	14400 公斤

Advantages at a glance

滚动阻力	●●●○○
运动噪音	●●●○○
磨损	●●●●○
防锈	●●●○○

Dimensions

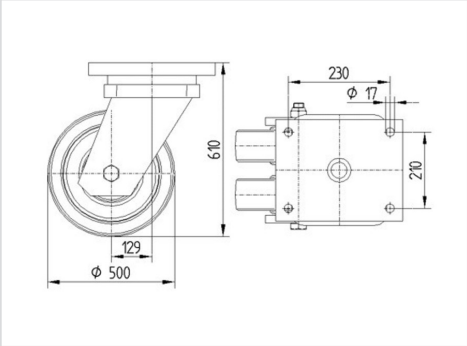

Structure & Mounting

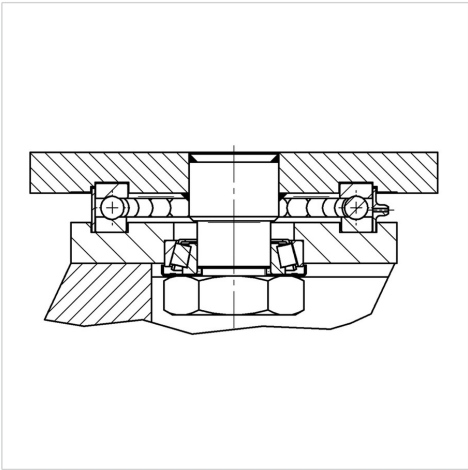

© Copyright 2024 TENTE International www.tente.com 2024/04/29

OMIKRON TWIN

9950STP500P68

EAN 4031582316858
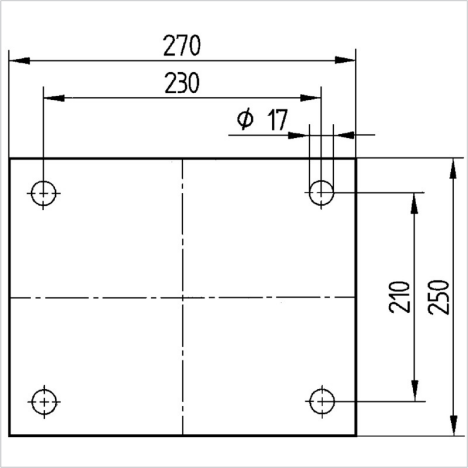
Structure & Mounting